Bruksanvisning

Design av standardarmatur MOON

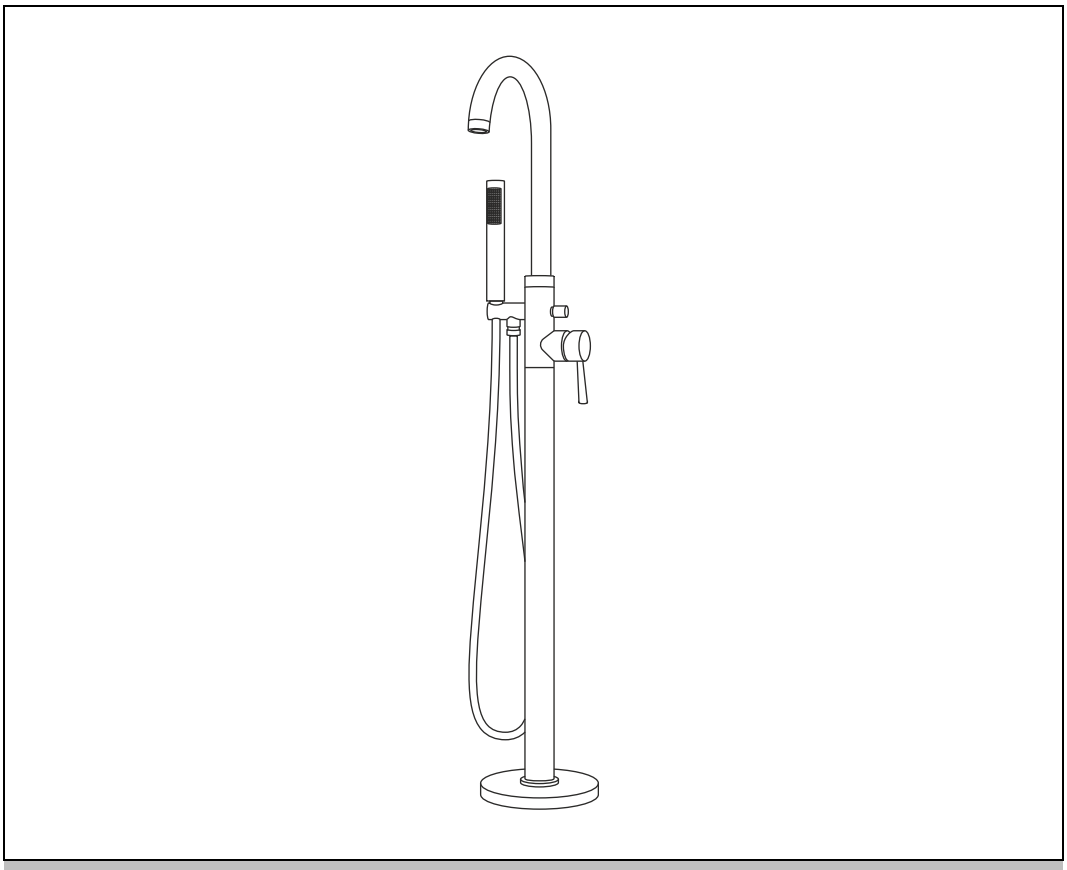

Original bruksanvisning

Designad i Tyskland

VIKTIGT:

FÖR SENARE REFERENS, FÖRVARAS I DETTA FÖRVARINGSFÖRVARING.

LÄS NOGGRANT!

Innehåll

1. Allmänt 3
1. Produktöversikt 3
1.2. Allmänna anvisningar 3
1.3. Garanti 3
2. Information om bruksanvisningen 4
2.1. Tillgänglighet av bruksanvisningen 4
2. Målgrupper för bruksanvisningen 4
2.3. Information om översättning 4
2.4 Förklaring av symboler 4
2. Allmänt om bruksanvisningen 4
2. Avsedd användning 5
2. Allmänna säkerhetsanvisningar 5
3. Produktegenskaper 6
3.1. Tekniska data 6
4. Leveransomfattning 7
5. Montering 8
5.1. Säkerhetsanvisningar 8
5.2. Montering av produkten 8
6. Användning 9
6.1. Säkerhetsanvisningar 9
6.2. Första användningen 9
6.3. Drift 9
6.4. Manöverelement 10
6.5. Förvaringsplats 10
7. Felsökning 11
8. Underhåll och skötsel 11
8.1. Säkerhetsanvisningar 11

9. Demontering 11
9.1. Säkerhetsanvisningar 11
10. Avfallshantering 11

Kära kund!

Tack för att du har valt en produkt från **Home Deluxe GmbH**. Vi hoppas att du kommer att trivas med din nya designarmatur MOON.

Bruksanvisningen hjälper dig vid montering, idrifttagning, användning och underhåll av produkten. Bruksanvisningen och säkerhetsanvisningarna måste läsas noggrant och i sin helhet. Följ dessa anvisningar för att undvika faror.

1. Allmänt

1.1. Produktöversikt

Modell:

Designstående armatur MOON Chrome	Artikelnummer: 20660	Variant-ID: 49657
Designstående armatur MOON svart matt	Artikel-ID: 20659	Variant-ID: 49656

1.2. Allmän information

För att uppfylla våra krav förbättrar vi ständigt kvaliteten, förenklar monteringen och användningen eller anpassar produkterna efter kundernas önskemål. På grund av dessa ändringar finns den aktuella versionen av bruksanvisningen på vår hemsida.

Beteckningen ”produkt” används i bruksanvisningen för ”Design Standarmatur MOON”.

1.3. Garanti

De lagstadgade rättigheterna till ansvarsfrihet och garanti gäller från och med inköpsdatumet.
Home Deluxe GmbH ansvarar inte för skador som uppstår till följd av att bruksanvisningen inte följs. Reklamationer som uppstår till följd av felaktig montering eller användning omfattas inte av garantin. Vid fel på produkten, vänligen kontakta vår kundtjänst skriftligen via kontaktformuläret på vår hemsida och ange produktnamn, serienummer och bifoga en bild av typskylten:

Home Deluxe GmbH
Schanzeweg 2
32312 Lübbecke
Tyskland
Tel +49 (0)5743 6181-0
www.home-deluxe-gmbh.de

Om du har ytterligare frågor är vår kundtjänst gärna till din tjänst via kontaktformuläret.

2. Information om bruksanvisningen

2.1. Tillgänglighet av bruksanvisningen

Bruksanvisningen är en del av produkten och ska förvaras i sin helhet i omedelbar närhet av produkten.

2.2. Målgrupp för bruksanvisningen

Bruksanvisningen måste läsas och följas av alla personer som är involverade i någon av följande aktiviteter eller användningar:

- Uppackning
- Montering/installation
- Idrifttagning/drift
- Underhåll/kontroll/skötsel
- Felsökning/reparation
- Avfallshantering

2.3. Information om översättning

Den ursprungliga bruksanvisningen är skriven på tyska. Alla andra tillgängliga språk är översättningar av den tyska versionen.

2.4. Förklaring av symboler

Symbol	Symbolförklaring
	**VARNING** Symbolen varnar för möjliga faror som kan leda till dödsfall eller allvarliga skador. Läs den relevanta anvisningen innan du utför motsvarande monterings- eller användningssteg.
	**INFO** Symbolen ger viktiga anvisningar och varnar för skador på egendom. Läs dessa innan du utför motsvarande monterings- eller användningssteg för att förstå problemen och undvika skador.
	**Använd endast inomhus** Symbolen anger att produkten endast får användas inomhus.
	**Läs bruksanvisningen** Symbolen anger att bruksanvisningen måste läsas noggrant före montering/installation och/eller användning av apparaten.

2.5. Allmänt om bruksanvisningen

Bruksanvisningen avser designarmaturen MOON. Den innehåller viktig information om montering, drift, underhåll och rengöring. Användningsanvisningen, särskilt säkerhetsanvisningarna, måste läsas noggrant innan produkten tas i bruk. Förvara användningsanvisningen på ett säkert ställe. Använd produkten endast enligt anvisningarna i denna användningsanvisning för att undvika oavsiktliga skador eller personskador. Om du överlåter produkten till tredje part måste även denna användningsanvisning överlämnas.

2.6. Avsedd användning

Produkten är av hög kvalitet, hållbar och avsedd eller lämplig för användning i privata hushåll i rimlig och normal omfattning. Vår produkt är **inte** avsedd för kommersiellt bruk. Kommersiell användning är endast tillåten med skriftligt tillstånd från Home Deluxe GmbH.
Standardarmaturen får endast användas inomhus.
Använd produkten endast enligt beskrivningen i denna bruksanvisning. All annan användning anses vara avsedd för annat ändamål och kan leda till skador på egendom eller personskador. Tillverkaren tar inget ansvar för skador som uppstår eller har uppstått till följd av felaktig eller avsedd användning.

2.7. Allmänna säkerhetsanvisningar

Allmänna faroangivelser



- Felaktig hantering kan leda till allvarliga personskador och materiella skador. Därför får montering, installation, idrifttagning samt felsökning, underhåll och reparationer endast utföras av kvalificerad personal.
- Montera produkten **endast** om leveransen är komplett och felfri.
- Se till att alla delar är oskadda och monterade på rätt sätt. Felaktig montering kan medföra personskador. Skadade delar kan påverka säkerheten och funktionen.
- Gör inga ändringar på produkten.
- Kontrollera fästena regelbundet.

Fara för barn



- Håll barn borta från förpackningsmaterial. Det finns bland annat risk för kvävning!
- Håll barn borta från monteringsplatsen under monteringen av produkten. Leveransen innehåller smådelar som kan sväljas eller orsaka allvarliga skador.
- Förklara för barn hur produkten ska användas på rätt sätt.
- Se till att små barn inte stoppar smådelar i munnen.

Skaderisk
Felaktig hantering av produkten kan leda till skador.



- Kontrollera produkten före varje användning för att upptäcka synliga skador.
- Gör inga konstruktiva ändringar på produkten. För ändringar krävs skriftligt tillstånd från tillverkaren och dessa måste utföras enligt anvisningarna.
- Produkten får inte användas om den är skadad. Skadade delar måste repareras eller bytas ut mot originalreservdelar.
- Se till att produkten är fast installerad för att undvika skador.

Risk för skador



- Felaktig hantering av produkten kan leda till skador.
- Öppna inte förpackningen med vassa föremål (t.ex. knivar, saxar eller liknande), eftersom produkten kan skadas. Var försiktig när du öppnar förpackningen.
- Reparations- och underhållsarbeten får endast utföras av en kvalificerad fackman.

3. Produkt

3.1. Tekniska

MOON	
Utförande	Enspaksblandare för badkar med handdusch
Utsprång	210 mm
Höjd	1150 mm
Sockelbredd	Ø160 mm
Höjd på sockel	50 mm
Anslutningstyp	Flexibla anslutningsslangar 3/8"
Längd duschslang	1500 mm
Färg	Krom, matt svart
Material	Mässing, zinkhandtag, keramisk patron
Användningsområde	Badkar, golvmontering
Använd	Kall- och varmvattenförsörjning
Arbets	0,5–6 bar
Optimalt tryck	1–5 bar
Temperatur kallvatten	4–29 °C
Temperatur varmvatten	55–85 °C
Normaltemperatur	20 – 50 °C
Optimal temperatur	55–70 °C

Mått

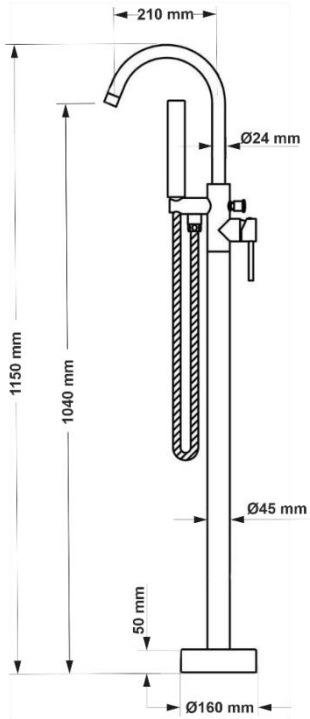

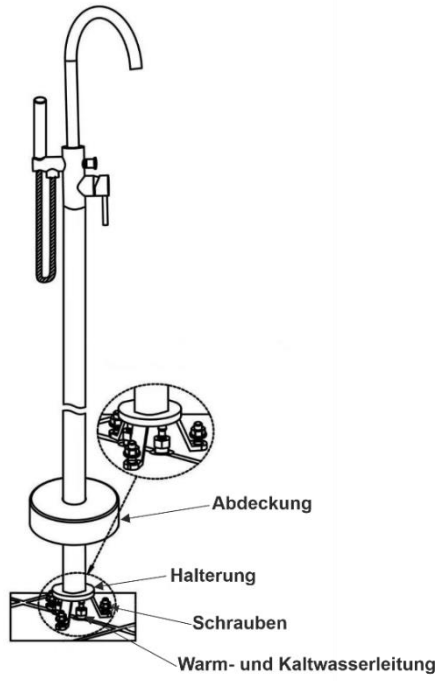

4. Leverans

Kontrollera förpackningen vid leverans så att den inte har några yttre skador. Kontrollera dessutom omedelbart efter uppackningen att leveransen är komplett och att produkten och alla komponenter är i felfri skick. Montera produkten endast om leveransen är komplett och oskadad.

Komponenter/delar

Nr	Beskrivning	Bilder
1.	Vattenkran	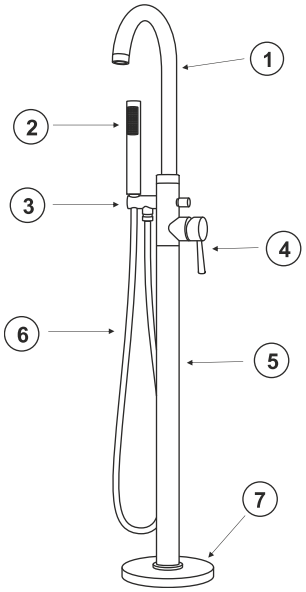
2.	Handdusch	
3.	Duschhållare	
4.	Enspakig blandare	
5.	Stående rör	
6.	Duschslang	
7.	Skydd	

5. Montering

5.1. Säkerhetsanvisningar

All information om säkerhet och hälsa måste läsas.

Risk för personskada
Felaktig hantering vid montering kan leda till personskador.

- Kontrollera omedelbart efter uppackningen att leveransen är komplett och att produkten och alla delar är i felfri skick.
- Montera endast produkten om leveransen är komplett och felfri.
- Använd produkten endast för montering på fast underlag.
- Följ monteringsmått noggrant och använd det medföljande monteringsmaterialet.
- Monteringsfel eller skador som uppstår vid montering omfattas inte av garantin.
- Använd skyddskläder, såsom skyddsskor och skyddshandskar, vid montering.
- **Vi vill påpeka att Home Deluxe GmbH i princip inte står för några kostnader för montering eller hantverksmässiga tjänster, såsom elektrikerkostnader eller liknande kostnader för fackpersonal.**

Risk för skador
Felaktig hantering vid montering kan leda till skador.

- Se till att paketet öppnas upptill. Var mycket försiktig när du öppnar paketet, eftersom det innehåller ömtåliga delar.
- Kontrollera golvet för att se om det finns ledningar som är infällda i golvet, dessa får inte skadas.

5.2. Montering av produkten

Produkten levereras demonterad och är enkel att montera. Följ monteringsanvisningarna noggrant. Om anvisningarna inte följs kan produktens funktion och säkerhet inte garanteras.

Verktyg som behövs

	Skiftnyckel		Skärkniv

- Följande anvisningar måste läsas noggrant.
- Se till att det inte finns något smuts i rörsystemet innan du installerar produkten.
- Se till att alla rörledningar som ska anslutas till armaturen är frånkopplade från vattenförsörjningen under hela installationen för att undvika skador.
- Installera endast produkten över ett korrekt fungerande avlopp.
- Produkten måste monteras korrekt för att funktionsfel ska undvikas.
- Öppna vattentillförseln till produkten. Ställ vänster handtag på handdusch och höger handtag på ”kall” och öppna vattenkranen.
- Ställ handtaget på ”varmt”. Håll fingrarna borta från armaturen och vattnet för att undvika brännskador eller skållning.
- Ställ handtaget i ursprungligt läge.
- Stäng av vattenkranen och kontrollera att produkten inte läcker. Om du upptäcker en läcka eller om vatten läcker ut under kontrollen måste du omedelbart stänga av vattenkranen och stänga av vattentillförseln till huset. Öppna inte vattenkranen igen förrän felet har hittats och åtgärdats.

Bild	Beskrivning
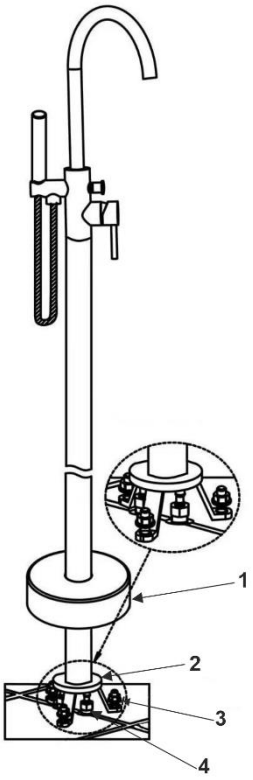	**Steg 1** Markera positionen för fästsockeln på golvet. Ta måtten från sockeln. **Steg 2:** Anslut vattenanslutningarna till armaturen och dra åt dem ordentligt. **Obs!** Blanda **inte** ihop varmvatten- och kallvattenanslutningarna. **Steg 3:** Borra hål i golvet för fästsockeln, skjut på locket (**1**) och montera allt med fästmaterialet (**3**). **Steg 4:** Installera produkten. Spola igenom rörledningen och ta bort allt smuts från rörledningarna. **Steg 5:** Montera duschslangen på produkten. **Steg 6:** Montera duschslangen med handduschen.

6. Användning

6.1. Säkerhetsanvisningar

Följande säkerhets- och hälsoinformation måste läsas noggrant.

Risk för personskada
Felaktig hantering under användning kan orsaka skador.



- Använd inte en skadad produkt.
- Gör inga ändringar på produkten.
- Felaktig användning eller skador som uppstår på grund av felaktig användning omfattas inte av garantin.
- Kontrollera regelbundet att fästena sitter ordentligt.
- Kontrollera tätningarna regelbundet.

6.2. Första användningen

Kontrollera produkten för skador före första användningen. Produkten får endast användas om den är oskadad.

6.3. Användning

Kontrollera att produkten är i korrekt skick innan den används.

- att den är i korrekt skick.
- alla funktioner på armaturen.
- att slangarna och anslutningarna är täta.

6.4. Manöverelement

Spaklägen på enspakspaketet

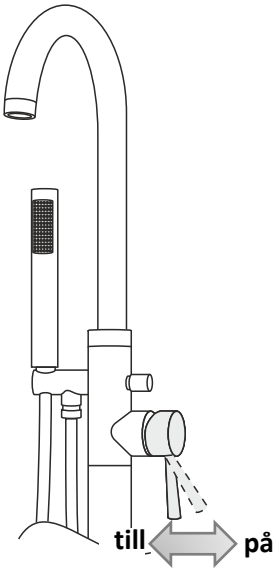

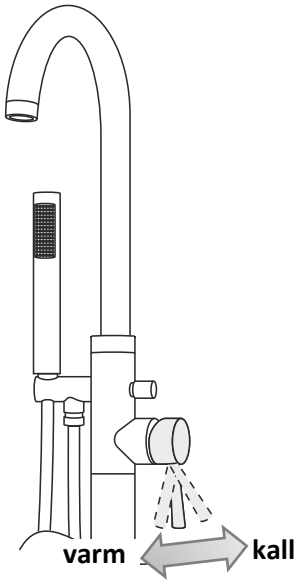

6.5. Förvaringsplats

- Förvara produkten på en torr plats.

7. Felsökning

Om följande fel uppstår under drift, kontrollera följande felorsaker med hjälp av tabellen nedan. Om felet inte kan åtgärdas med hjälp av de angivna åtgärderna, ta produkten ur drift.

Fel	Möjlig orsak	Lösning
Produkten skakar	- Fästskruvarna har lossnat	- Dra åt fästskruvarna.
Det rinner lite eller inget vatten	- Kalkavlagringar i duschmunstycker	- Avlägsna kalkavlagringar.

Om ytterligare problem uppstår med produkten, kontakta oss.

8. Underhåll och skötsel

8.1. Säkerhetsanvisningar

Risk för skador
Felaktig hantering under användning kan leda till skador och personskador.



- Rengör aldrig produkten och tillbehören med skrapande eller slipande föremål, skurmedel eller syra.
- Rengör ytorna med en fuktig trasa och ett milt rengöringsmedel. Använd inte aggressiva rengöringsmedel för rengöring.
- Följ även rengöringsmedlets tillverkarens anvisningar.
- Skydda produkten mot frost. Om vattnet i armaturen fryser kan den skadas. Endast för användning i rum med temperaturer över 0 °C. Vid risk för frost ska vatten tillförsel stängas av och armaturen tömmas.

9. Demontering

9.1. Säkerhetsanvisningar

Risk för personskada
Felaktig hantering vid demontering kan leda till personskador.



- Stäng av vattentillförseln till produkten.

Demonteringen av produkten ska utföras i omvänd ordning jämfört med monteringen. (**se kapitel Montering**)

10. Avfall



- Kassera produkten och alla komponenter i enlighet med lokala och nationella bestämmelser för att undvika skador på miljön.
- Våra förpackningar är tillverkade av miljövänliga material. De kan återvinnas och därmed tjäna som värdefulla råvaror. Kassera förpackningsmaterialet (kartonger, smutsförpackningar etc.) separat och på ett korrekt sätt enligt gällande nationella bestämmelser.
- Kontakta tillverkaren om du är osäker på hur produkten ska kasseras.
- Information om korrekt avfallshantering finns även hos lokala avfallscentraler.

Home Deluxe GmbH
Schanzeweg 2
32312 Lübbecke
Tyskland
Tel +49 (0)5743 6181-0
www.home-deluxe-gmbh.de

GA-084-00-MOON
2023/05